Seit 1949

Industrie- und Städtebedarf **HELMUT SAUTTER**

epi®

2023

Handwerk und Industrie

Individuelle PVC-Lamellenvorhänge

Flexibles und wirtschaftliches Abtrennen

- Industrietore
- Raumteiler
- Warenschleusen
- Schutzvorhänge
- Einhausungen
- Kälteschutz

**Lamellen-Raumteiler
als Warenschleuse,
von der Decke abgehängt,
mit Seitenverschiebung**

**Lamellen-Raumteiler
als Abtrennung eines Prüfraums,
mit Klemmbefestigungen an
Flanschträgern befestigt,
mit Seitenverschiebung**

**Lamellen-Raumteiler
als Lagerabtrennung,
von der Decke abgehängt,
mit Seitenverschiebung**

PVC-Lamellenvorhänge

Industrietore, Raumteiler, Schutzvorhänge

schützen - trennen - abschirmen

Beschreibung

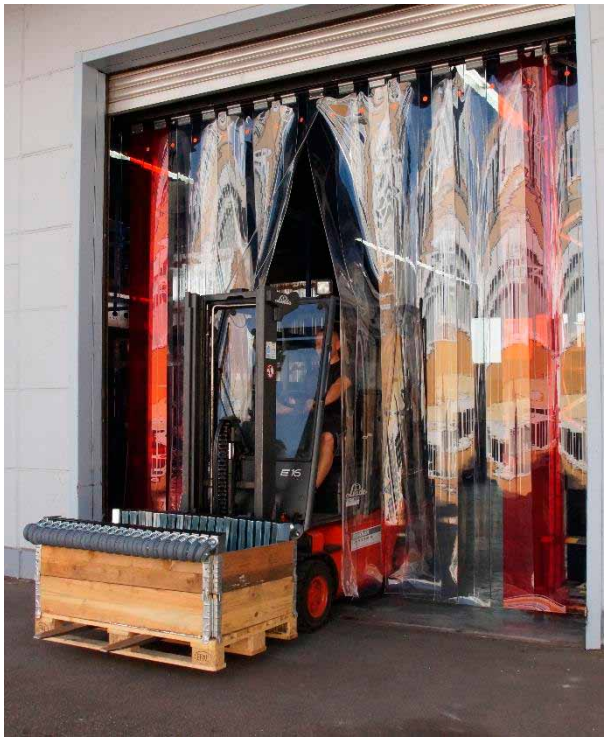

- Einfaches, flexibles und wirtschaftliches Abtrennen unterschiedlicher Bereiche
- Robuste Befestigungs-Systeme für jede Einbaustelle, welche den Anforderungen der Praxis entsprechen
- Als feststehende Ausführung oder mit Seitenverschiebungen
- Von der Decke abgehängt oder mit Stützkonstruktion
- Kundenspezifische Anpassungen möglich
- Einfache und schnelle Montage (Baugruppen sind vormontiert)
- Verschiedene Lamellentypen und Lamellen-Überdeckungen ermöglichen die Anpassung an Zugluftverhältnisse, Bauhöhen und Durchgangsverhalten
- Isolierende Wirkung von Kälte und Wärme
- Luftschalldämmung von bis zu 10 dB
- Schutz vor Staub, Schmutz und Zugluft
- Transparente Ausführung ohne Helligkeitsverlust

Technische Information

Eigenschaften Weich-PVC

- mit gerundeten Kanten
- cadmium- und silikonfrei
- Lamellen-Überdeckung 25 – 100 %
- in Standard-Qualität (hell-transparent) oder in eingefärbter Ausführung (gedeckt oder transparent)
- mit unterschiedlichen Oberflächen (glatt oder mattiert →transluzent)
- kältefest für TK-Bereiche
- in Lebensmittelqualität
- in ESD tauglicher Qualität

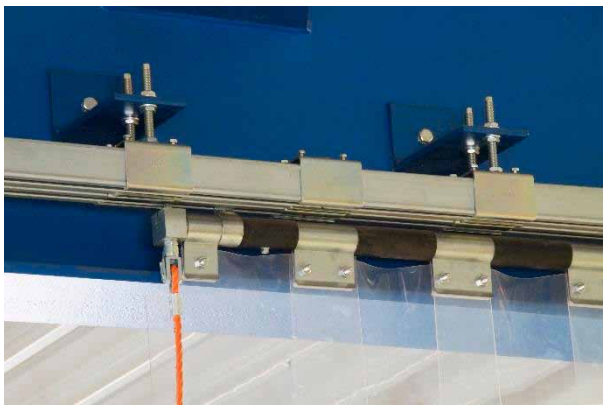

Abmessungen Weich-PVC

- 200 x 2 mm
- 200 x 3 mm
- 300 x 2 mm
- 300 x 3 mm
- 300 x 4 mm
- 400 x 2 mm
- 400 x 3 mm
- 400 x 4 mm
- 400 x 5 mm

Individuelle PVC-Lamellenvorhänge

Industrietore, Raumteiler, Schutzvorhänge gegen Kälte, Staub und Zugluft

schützen - trennen - abschirmen

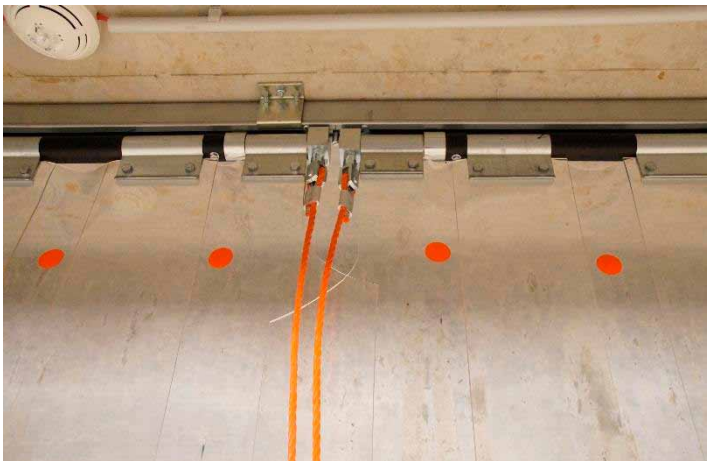

C /1GV UST – Seitenverschiebung geteilt als Raumteiler

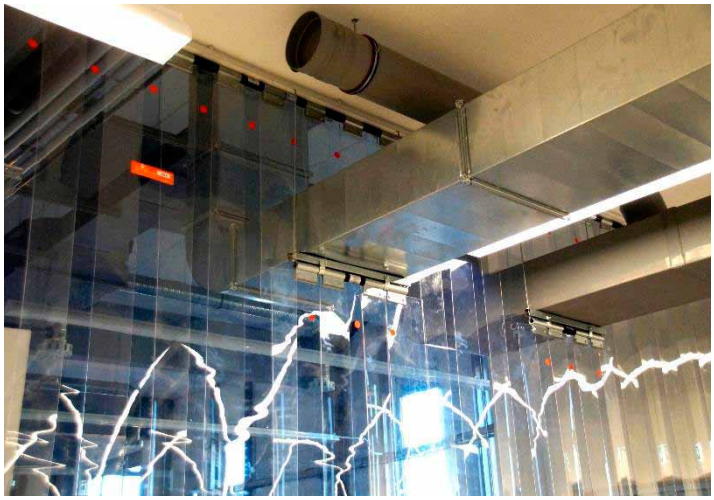

AV UST – Feststehende Ausführung mit Abhängungen und Aussparungen für Versorgungsleitungen

C /1V VST – Seitenverschiebung als Industrietor

PVC-Lamellenvorhänge

schützen - trennen - abschirmen

Industrietore, Raumteiler, Schutzvorhänge

Befestigungs-Typen

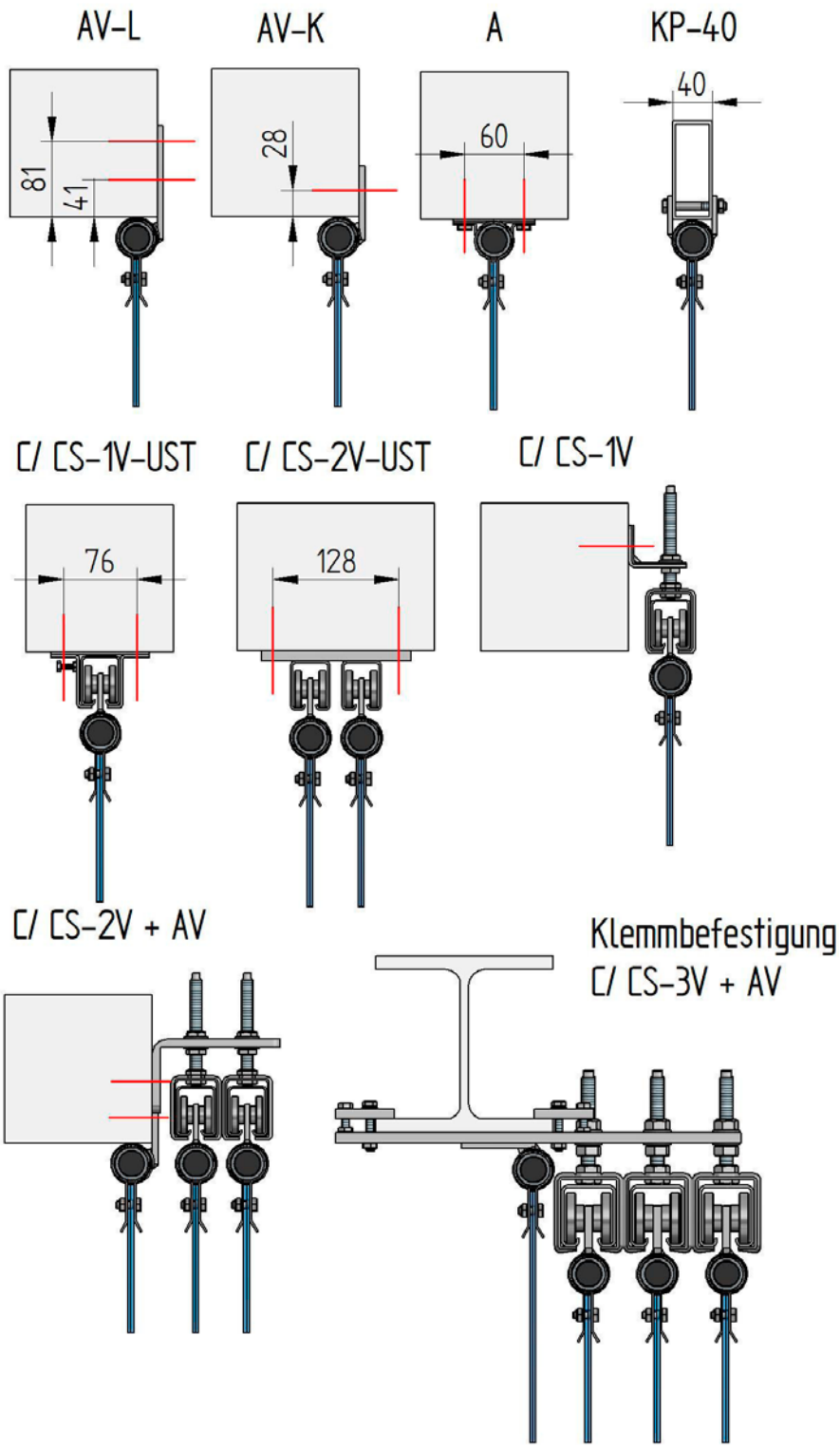

Feststehende Ausführungen

Typ AV
universell einsetzbar für Vor- und Untersturzmontage. Auch in Kombination mit Seitenverschiebungen.

Typ A
unter Sturz, geschraubt oder gedübelt

Typ KP-40
Anschraublaschen für Rechteckrohr (40 mm)

Verschiebbare Ausführungen

Lamellenvorhänge mit Seitenverschiebung können je nach Bedarf teilweise oder komplett aufgeschoben werden. In der Regel erfolgt die Montage Vor-Sturz, kann jedoch sofern erforderlich auch Unter-Sturz erfolgen. Laufschienen werden in doppelter Breite des Lamellenvorhangs geliefert. Wahlweise mit Arretierung oder mit Feststellbremse.

C/ CS-V-UST
unter Sturz, geschraubt oder gedübelt

C/ CS-V

vor Sturz, geschraubt oder gedübelt

Klemmbefestigungen

zum Anbau an Flanschträger (bestehende Konstruktionen bleiben unversehrt)

Befestigungs-Typ A/V + C/1V

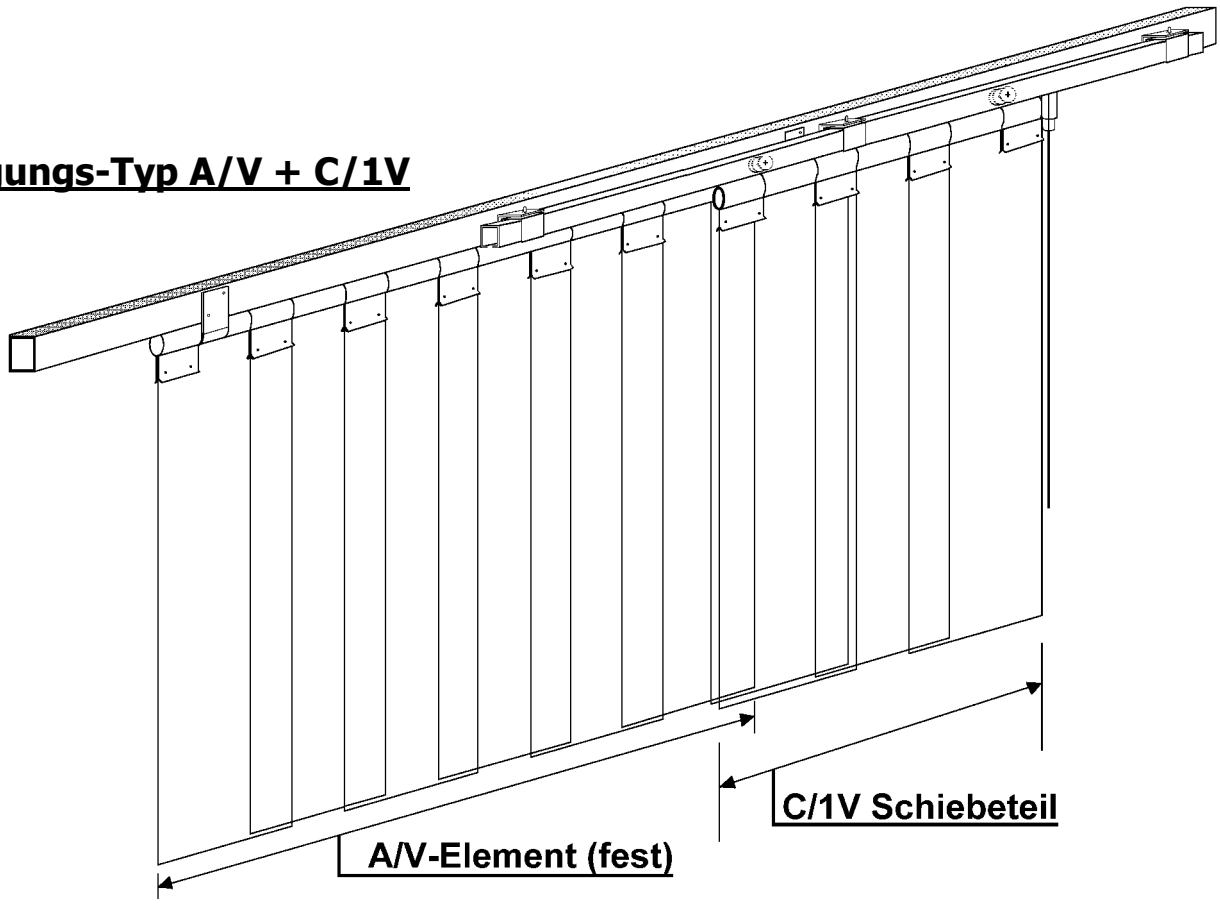

Befestigungs-Typ C/1GV und CS/1GV

Seitenverschiebung geteilte Ausführung

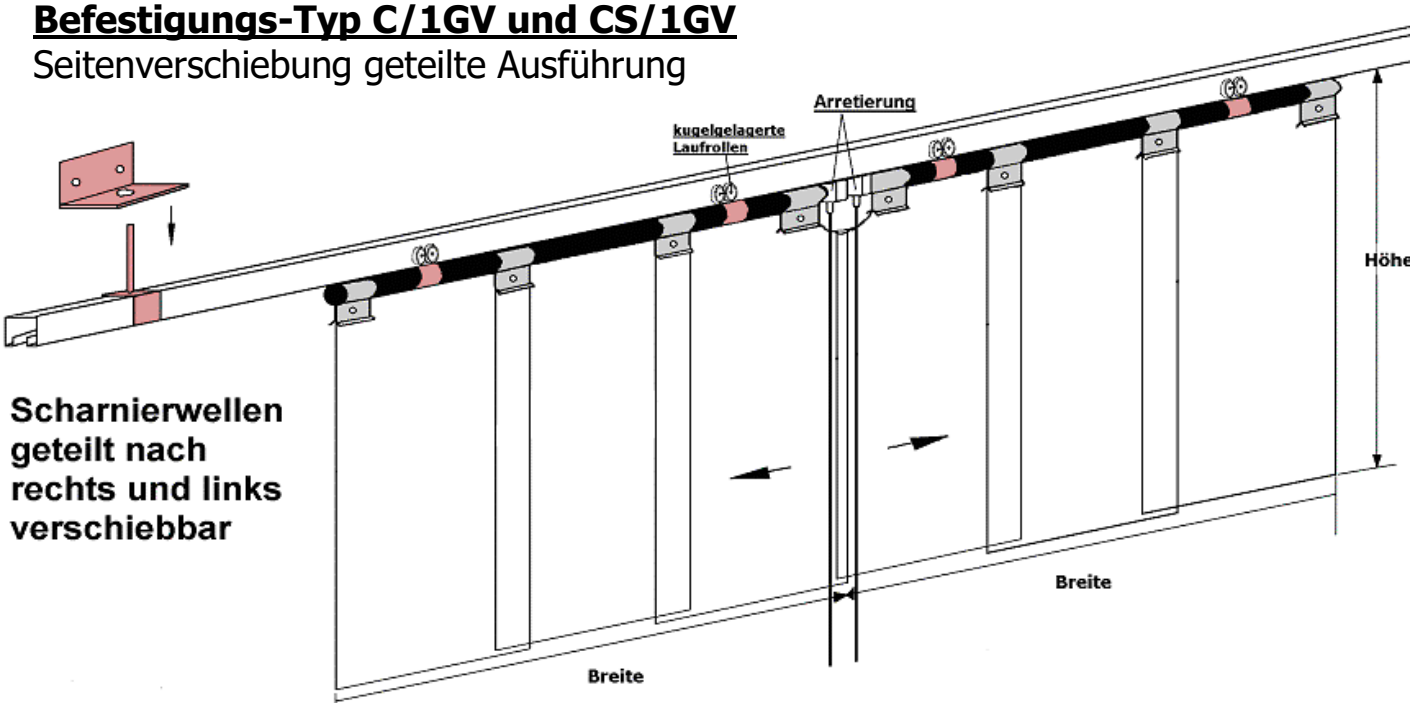

Scharnierwellen geteilt nach rechts und links verschiebbar

schützen - trennen - abschirmen

BEFESTIGUNGS-TYP A
zum Anschrauben

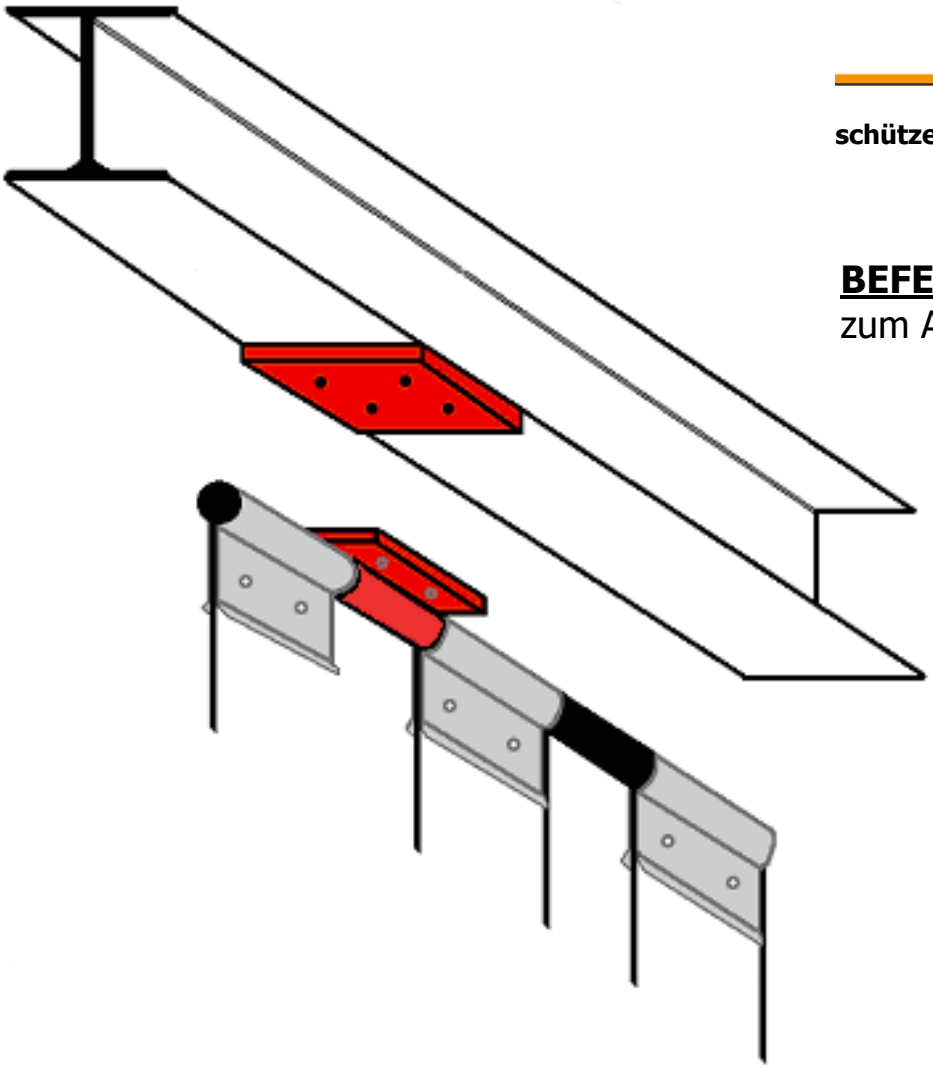

Befestigungs-Typ AV
mit Anschraublaschen

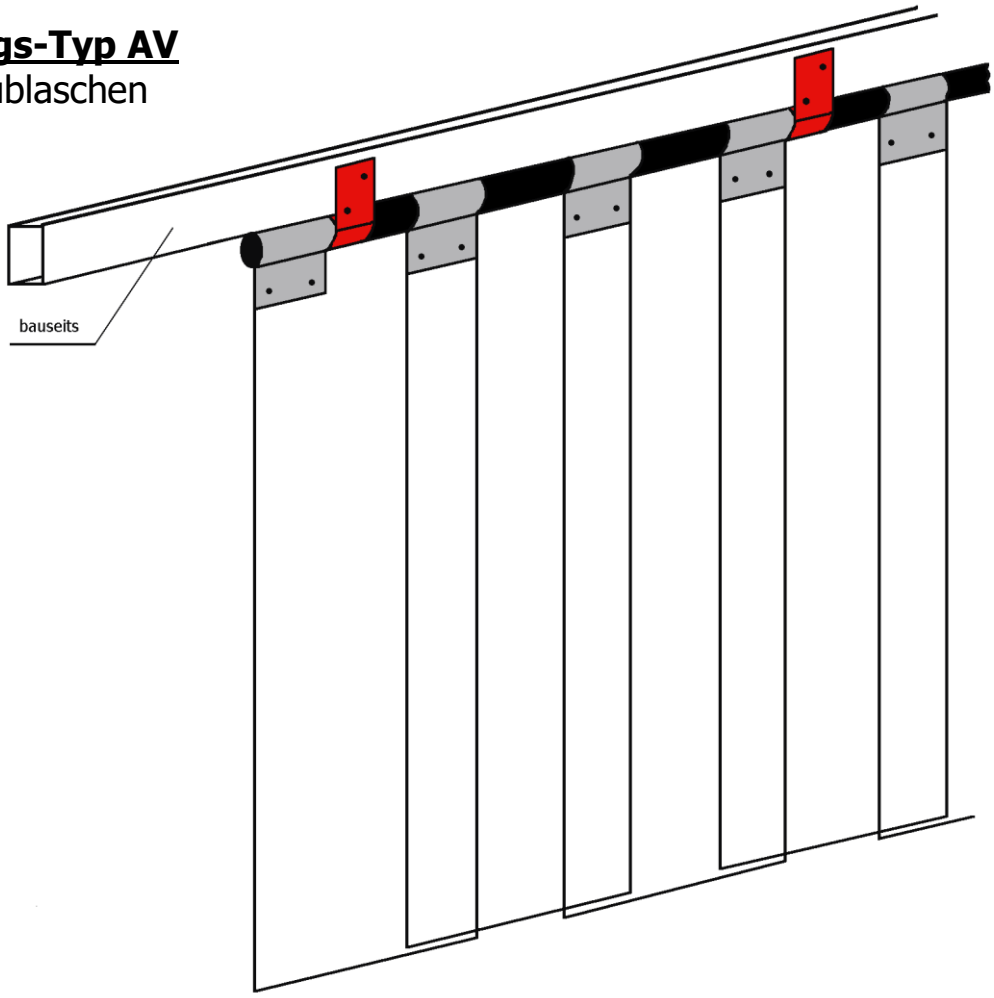

• Fordern Sie unser unverbindliches Angebot an!

**Lamellen-Industrietor
vor Sektionaltor,
mit Seitenverschiebung**

**Lamellen-Industrietor
vor Sektionaltor,
mit Seitenverschiebung
geteilt**

**Lamellen-Industrietor
vor Rolltor,
mit Seitenverschiebung**

Weich-PVC-Lamellen

hell-transparent

schützen - trennen - abschirmen

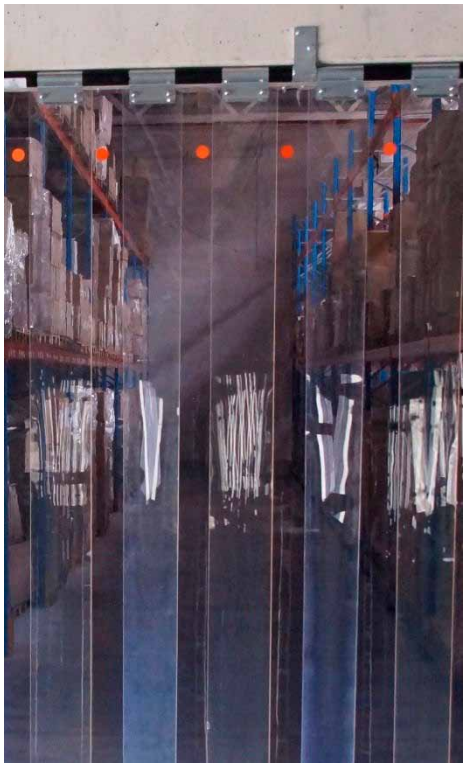

Beschreibung

- Flexibles Weich-PVC mit guten mechanischen Eigenschaften
- Kann mit einem Cutter (Messer) problemlos zugeschnitten oder bearbeitet werden
- Hohe Reiß- und Verschleißfestigkeit
- UV-Stabilisiert
- Transparenz ermöglicht Ein- und Ausblick (Sicherheitsaspekt)
- Lieferbar:
  - als Rollenware (á 50 m)
  - auf individuelles Wunschmaß zugeschnitten und mit passendem Lochbild versehen (Befestigung mit Pendelschalen auf Rundrohr)
  - mit komplettem Befestigungssystem (Schwenkarme, Seitenverschiebungen, feststehend, mobil)

Technische Information

- mit gerundeten Kanten
- cadmium- und silikonfrei
- Oberflächen glatt
- Zuschnitte gem. Zeichnung möglich (mit Aussparungen / Bohrungen)
- Breite — Lamellen: 200 - 400 mm — Zuschnitte: max. 2200 mm
- Stärken — Lamellen: 2 - 5 mm — Zuschnitte: 2 - 10 mm
- Länge — als Zuschnitt auf gefordertes Maß oder als Rolle Lamellen (bis 400 mm): 50 m
  Breitware (ab 401 mm): 20 m

Katalog LL

Gültig bis 01.02.2024

Technische Änderungen sowie Änderungen in Form, Farbe und Gewicht bleiben vorbehalten.

Erich Plundrich GmbH
Sägmühlstraße 36 · D-74930 Ittlingen
Tel. +49 (0) 72 66 / 91 56-0 · Fax +49 (0) 72 66 / 91 56-6
info@epi-mix.de · www.epi-mix.de

Industrie- und Städtebedarf Helmut Sautter
Tel. +49 (0) 71 54 / 51 21 · Fax +49 (0) 71 54 / 2 72 81
mail@sautter.org · www.sautter.org